KSH Hadzhidimitrov
КСХ-Хаджидимитров ЕООД София, кв.Враждебна, ул. 3-та, 4 тел.: 02/ 943 45 34 www.obkov.com /e-mail: office@obkov.com

Механизми за интериорни плъзгащи стъклени врати

Скрито плъзгане Hydden 1800 с плавно /релсата е вградена във вратата/ монтаж пред отвор на стената

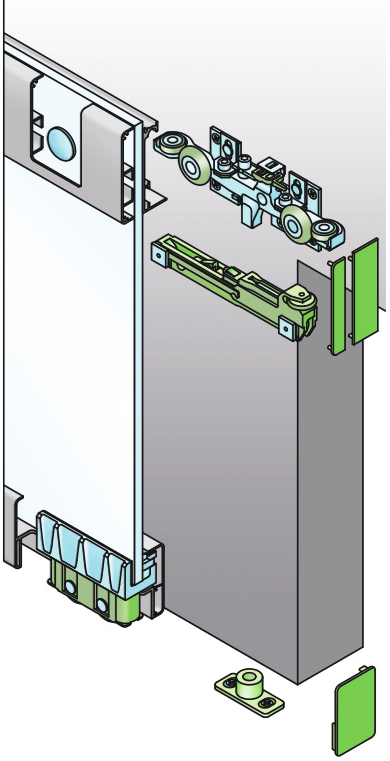

Интериорно плъзгане Esberg с плавно, монтаж пред/в отвора на стената, без/с фиксирано стъкло

Интериорно плъзгане Serie 1000 с плавно, монтаж пред/в отвора на стената

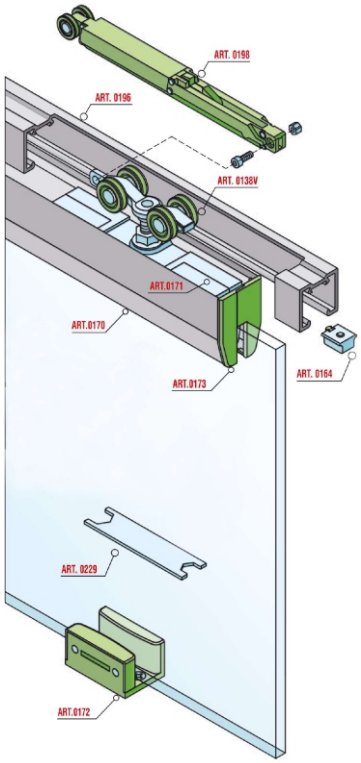

Телескопично синхронно плъзгане с плавно на 2 интериорни стъклени врати с/без фиксиран панел, монтаж в/пред отвора на стената

Едновременно отваряне на 2 стъклени врати /в срещуположни посоки/ монтаж пред/в отвор на стената

KSH Hadzhidimitrov
КСХ-Хаджидимитров ЕООД София, кв.Враждебна, ул. 3-та, 4 тел.: 02/ 943 45 34 www.obkov.com /e-mail: office@obkov.com

MADE IN ITALY

Механизъм за интериорна плъзгаща стъклена врата със скрита релса с плавно отваряне и затваряне до 80 kг

HIDDEN GLASS

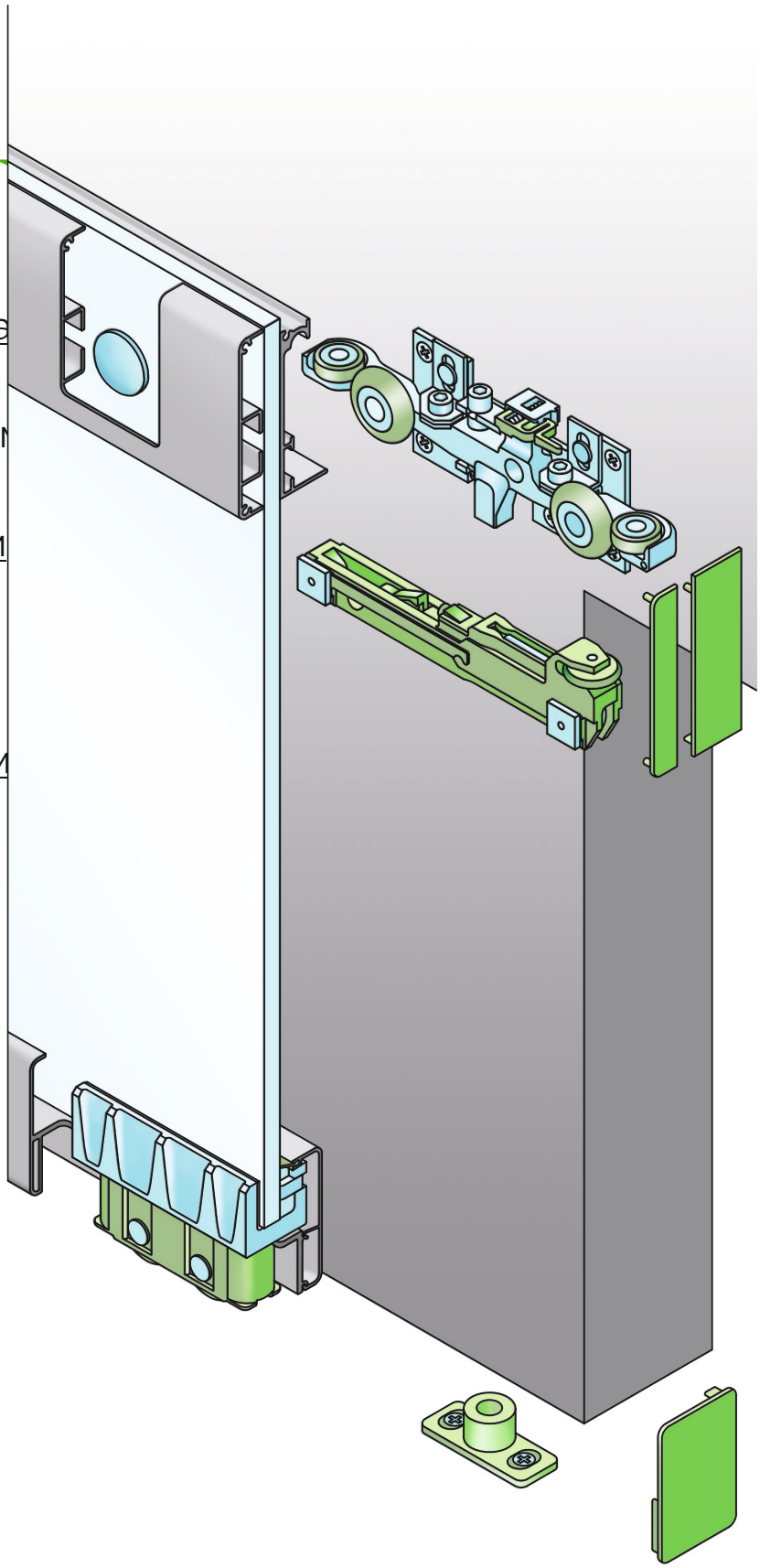

Цена за комплект за 1 плъзгаща врата с плавно отваряне и затваряне за стъкло 8/10/12 мм

Ширина на вратата до 1 150 мм
Код: 742-1800-1150VAC
Цена: 474,00 лв с ДДС

Ширина на вратата до 1 450 мм
Код: 742-1800-1450VAC
Цена - 535,00 лв с ДДС

/без дръжка и стъкло/

линк за монтаж: https://youtu.be/BBhpyKY9d-k

KSH Hadzhidimitrov

MADE IN ITALY

КСХ-Хаджидимитров ЕООД София, кв.Враждебна, ул. 3-та, N 4 тел.: 02/ 943 45 34 www.obkov.com /e-mail: office@obkov.com

Плъзгаща система ESBERG с за интериорна стъклена врата с плавно отваряне и затваряне , до 80 и 130 kг.

Цена за комплект за 1 плъзгаща врата с плавно отваряне, монтаж пред отвор, декоративен капак 75 мм, до 80 kг
Широчина на вратата до 1 000 мм /2 метра релса и капак/
Цена: 464,00 лв с ДДС /без дръжка/

/минимална широчина на вратата 632 mm./

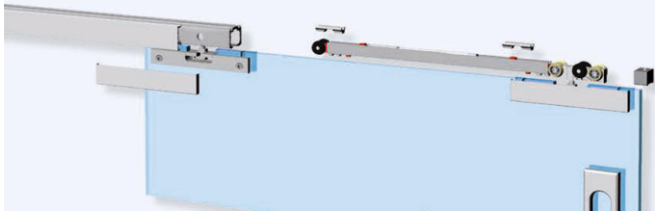

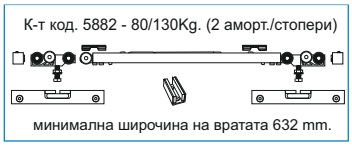

Цени ка компоненти:

Комплект елементи за 1 врата до 80 кг - **Код: 02-5882** - **278,00лв. с ДДС**
Комплект елементи за 1 врата до 130 кг - **Код: 02-5882/130** - **326,00лв. с ДДС**
комплекта включва - 2 лапи за стъкло, комплект колички с амортисьор, 2 стопера, 2 активатора, подов водач, НЕ включва дръжка/

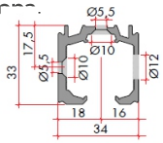

Релса за плъзгане, алуминий - **Код: 02-5801/A-6** - **57,00лв./метър**

Профил за фиксирано стъкло, алуминий - **Код: 02-5803/A** - **21,10 лв/метър**

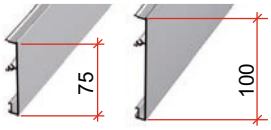

Покриващ капак 75 мм, алуминий - **Код: 02-5808/A-6** - **24,70 лв/метър**
Покриващ капак 100 мм, алуминий - **Код: 02-5810/A-6** - **28,60 лв/метър**
Четка 13 мм за в долния край на капака, сива - **Код: 02-4109** - **1,50 лв/метър**

Странични капачки за релса и капак 75 мм, алуминй - **Код: 02-5838/A** - **19,90 лв**
/използват се при монтаж на стена пред отвор, за комплект/
Странични капачки за релса и капак 100 мм, алуминй - **Код: 02-5830/A** - **19,90 лв**
/използват се при монтаж на стена пред отвор, за комплект/

Заб.: - /релси и капаци налични на 6 метра/

KSH Hadzhidimitrov
КСХ-Хаджидимитров ЕООД София, кв.Враждебна, ул. 3-та, N 4 тел.: 02/ 943 45 34 www.obkov.com /e-mail: office@obkov.com MADE IN ITALY

Механизъм за интериорна плъзгаща стъклена врата с плавно отваряне и затваряне Серия 1000

/комплект за отвор 1 метър, до 40 кг врата - 268.90 лв с ДДС/

KIT 0138V-0198 - MAX 100 KG

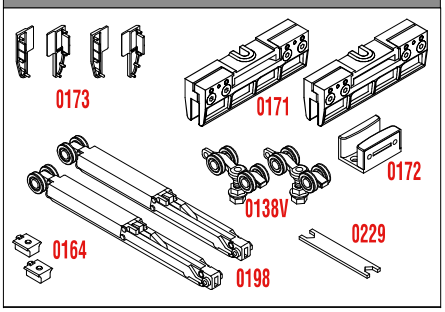

Kit Legend

0138V	Carrello con 4 cuscinetti
	Truck with 4 ball-bearings
0198	Decelerante fino a 100kg
	Soft Closing Stopper up to 100kg
0164	Attivatore
	Activator
0171	Supporto a pinza per vetro
	Glass Support
0172	Guida inferiore
	Lower guide
0173	Tappo x copertura ART.0170 DX-SX
	Plug for cover ART.0170 DX-SX
0170/1	Copertura alluminio 156mm
	Aluminium cover 156mm
0229	Chiave di regolazione mm 7-16
	Adjusting spanner mm 7-16

Legend other items

0196 (120кг)	Profilo alluminio superiore
	Upper aluminium profile
0195 (80кг)	Profilo alluminio superiore
	Upper aluminium profile
0170	Copertura in alluminio
	Aluminium cover
0189	Staffa a parete regolabile
	Adjustable wall bracket

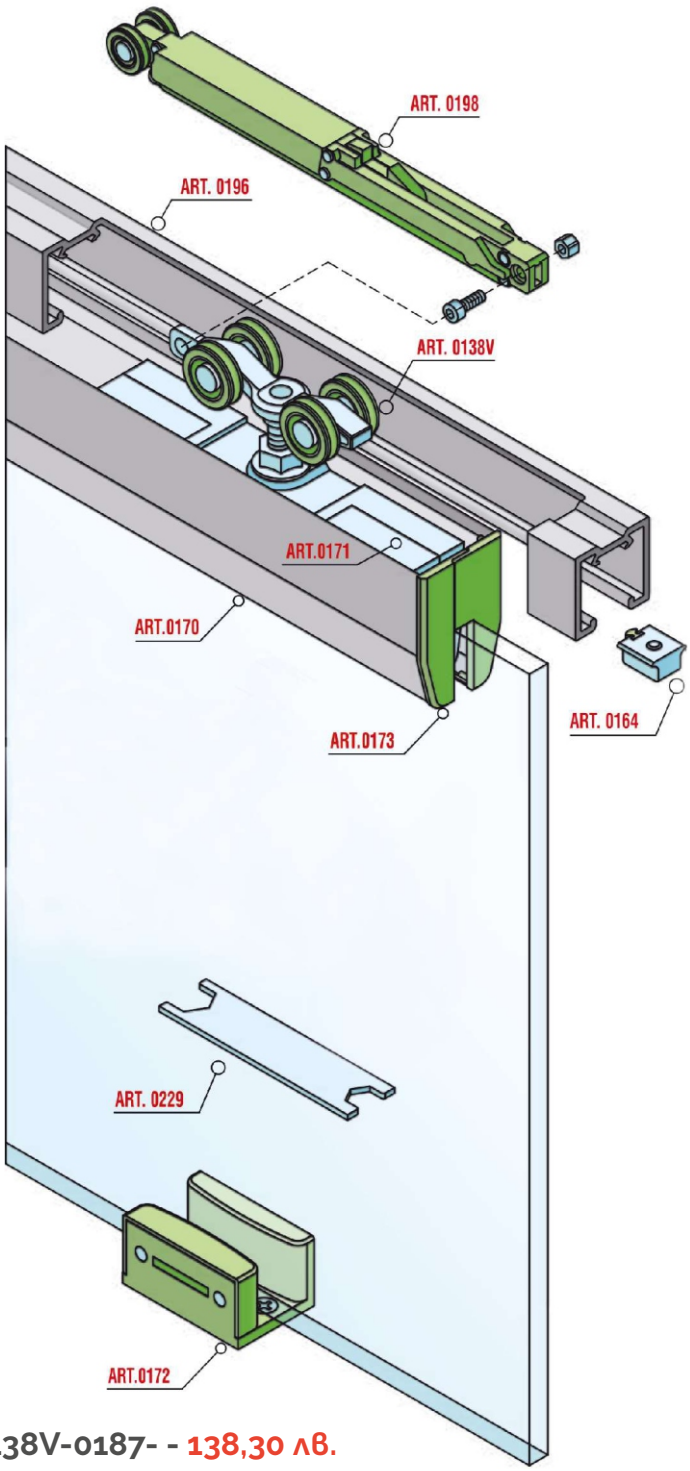

Комплект за врата до 100 кг. - **код: 742-0138V-0187- - 138,30 лв.**

Амортисьори до 40 кг. комплект 2 бр. - **код: 742-KIT0197 - 54,60 лв.**

Амортисьори до 100 кг. комплект 2 бр. - **код: 742-KIT0198 - 67,70 лв.**

Декоративен капак - **код: 742-0170A - 13,00 лв./м - наличен на 3 метра**

Релса плъзгане до 80 кг. - **код: 742-0195AF - 20,00 лв./м - налична на 6 метра**

Релса плъзгане до 120 кг. - **код: 742-0196AF - 32,00 лв./м - налична на 6 метра**

L-образна планка за стена - **код: 742-0189 - 2,20 лв./брой**

KSH Hadzhidimitrov

MADE IN ITALY

КСХ-Хаджидимитров ЕООД София, кв.Враждебна, ул. 3-та, N 4 тел.: 02/ 943 45 34 www.obkov.com /e-mail: office@obkov.com

Плъзгаща система ESBERG 2+1 с плавно отваряне и затваряне за интериорни стъклени врати за 2 врати (и фикс), телескопично синхронно, до 100 kг. на крило

Цена за комплект за 2 плъзгащи стъклени врати и фикс, монтаж в отвор 3 метра, широчина на вратата до 1 000 мм /2х3 метра релса, 3 метра профил фикс и 6 метра капак 100 мм/

Цена: 1 396,00 лв с ДДС /без стъкло и дръжки/

/минимална широчина на вратата 600 mm./

Цени ка компоненти:

Комплект Esberg 2, за плъзгане на **2 стъклени врати** с деб. 8-12,76 мм телескопично синхронно с плавно, до 100 кг на врата- **Код: 02-5787** - **819,00лв. с ДДС**

Комплект Esberg 2 за плъзгане на **2 плътни врати** с деб. до 40 мм телескопично синхронно с плавно - **Код: 02-02-5777** - **429,00лв. с ДДС**
/нужно е да се направи бленда за закриване на релсата/

комплекта включва - 4 лапи за стъкло, комплект колички с амортисьор, стопери, активатори, подови водачи, корда, НЕ включва дръжка/

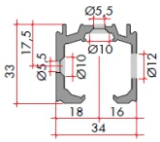

Релса за плъзгане, алуминий - **Код: 02-5801/А-6** - **57,00лв./метър**

Профил за фиксирано стъкло, алуминий - **Код: 02-5803/А** - **21,10 лв/метър**

Покриващ капак 100 мм, алуминий - **Код: 02-5810/А-6** - **28,60 лв/метър**
Четка 13 мм за в долния край на капака, сива - **Код: 02-4109** - **1,50 лв/метър**

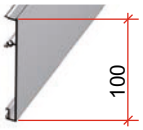

Заб.: - /релси и капаци налични на 6 метра/

KSH Hadzhidimitrov
КСХ-Хаджидимитров ЕООД София, кв.Враждебна, ул. 3-та, N 4 тел.: 02/ 943 45 34 www.obkov.com /e-mail: office@obkov.com

MADE IN ITALY

Механизъм за интериорни плъзгащи стъклени врати едновременно синхронно отваряне и затваряне

/комплект за отвор 1 метър с 3 метра релса - 615.00 лв с ДДС/

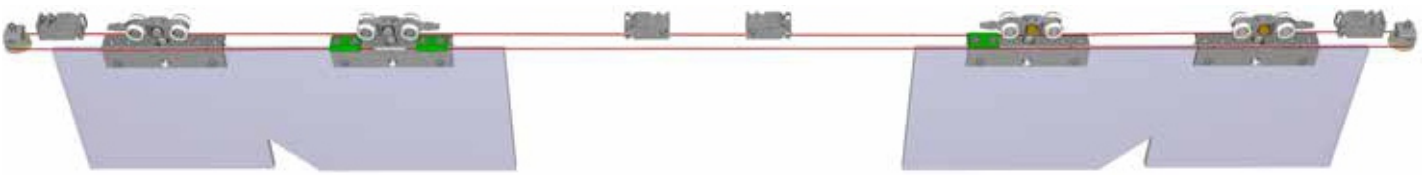

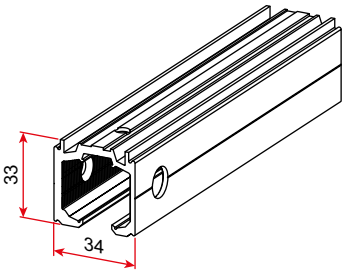

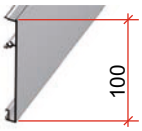

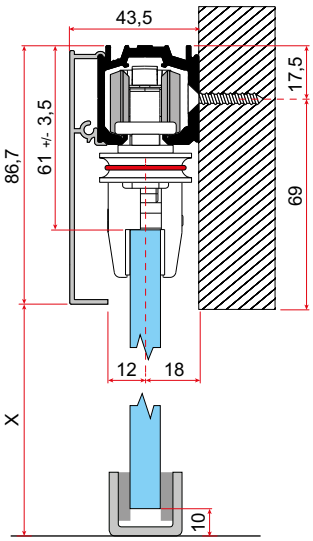

Релса за плъзгане, алуминий - **Код: 02-5801/А-6** - **57,00лв./метър**

Покриващ капак 100 мм, алуминий - **Код: 02-5810/А-6** - **28,60 лв/метър**

Странични капачки за релса и капак 100 мм, алуминй - **Код: 02-5830/А** - **19,90 лв**
/използват се при монтаж на стена пред отвор, за комплект/

Четка 13 мм за в долния край на капака, сива - **Код: 02-4109** - **1,50 лв/метър**

Комплект елементи за 1 стъклена врата до 100 кг, минимална ширина на вратата 400 мм
Код: 02-5880 - **220,00лв. с ДДС**

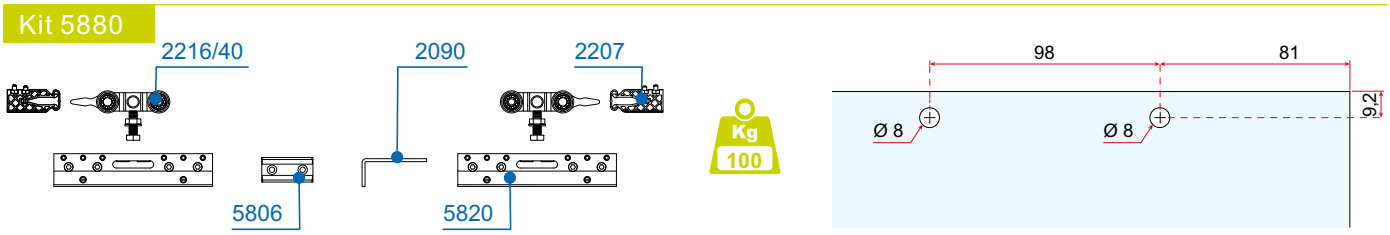

Комплект елементи за едновременно синхронно отваряне на 2 стъклени врати
Код: 02-2720 - **112,50 лв. с ДДС**